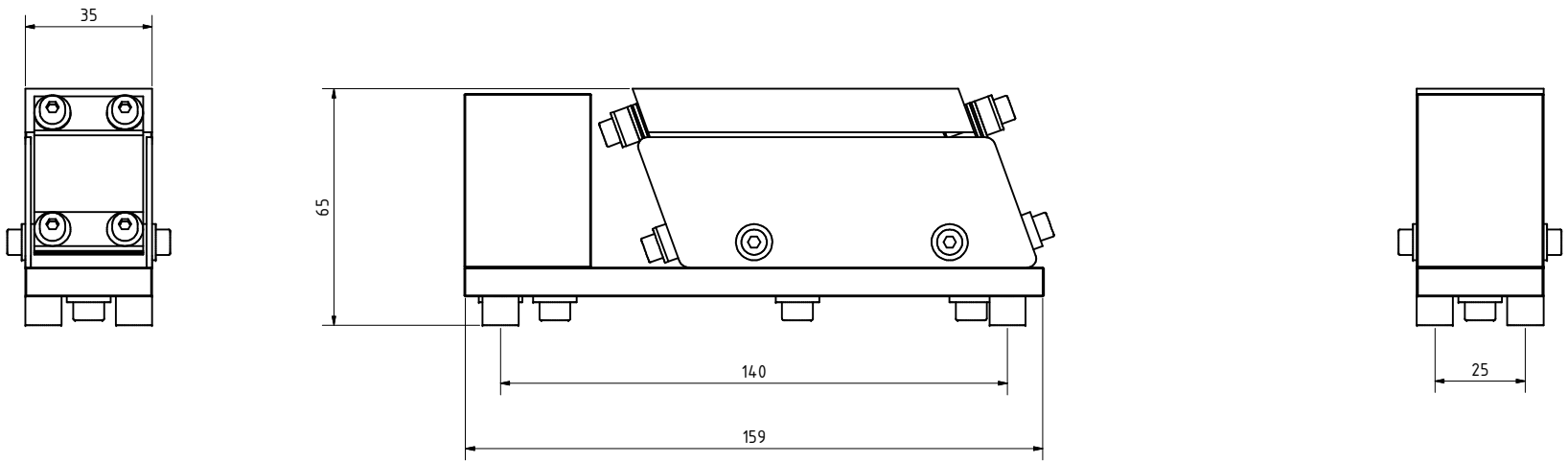

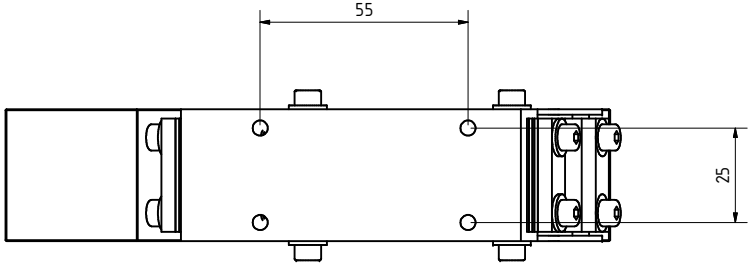

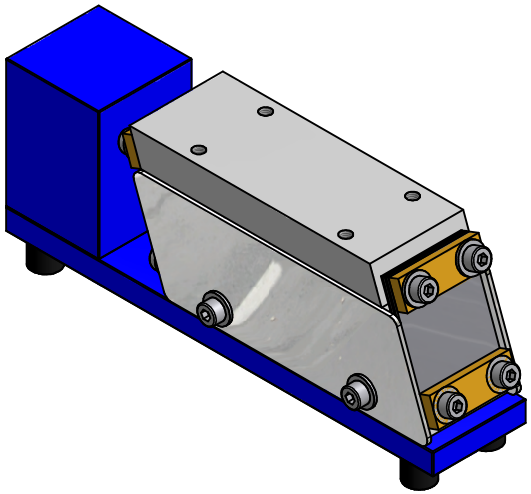

	Datum	Name
Gezeichnet	21.02.2010	Lück
Kontrolliert		
Norm		

Linearförderer
Typ KF0,3

KF 0,3

1

A2

Status	Änderungen	Datum	Name