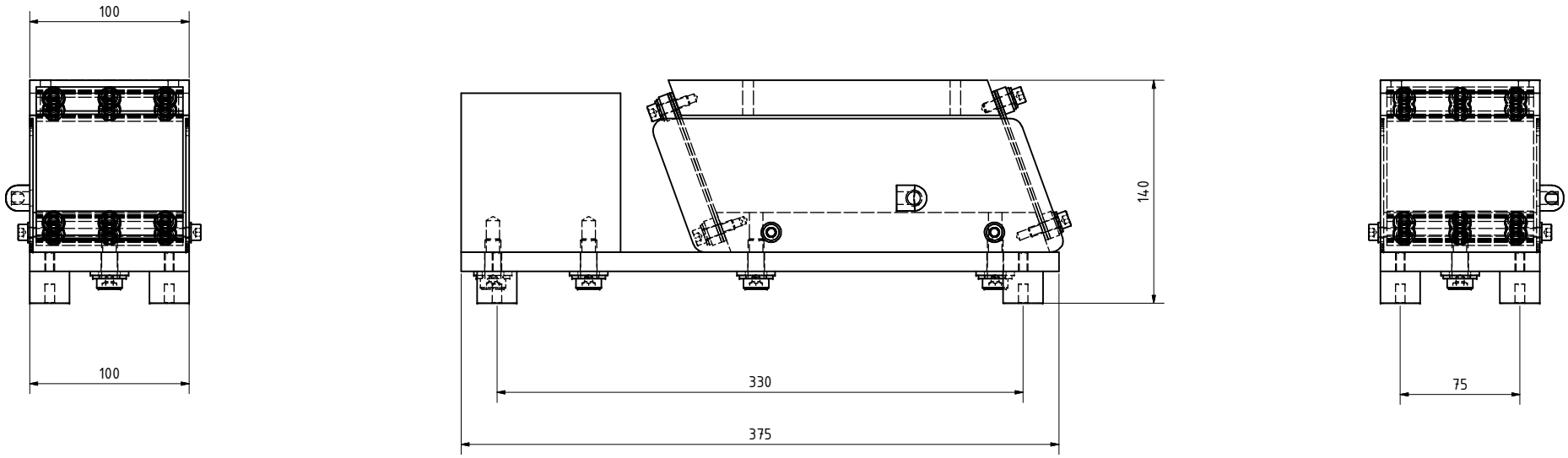


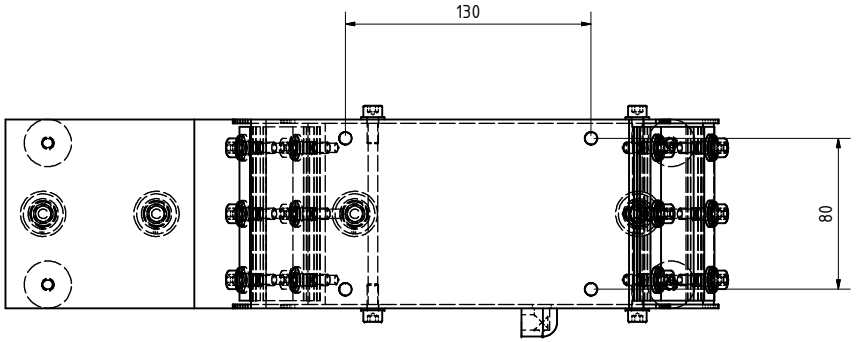


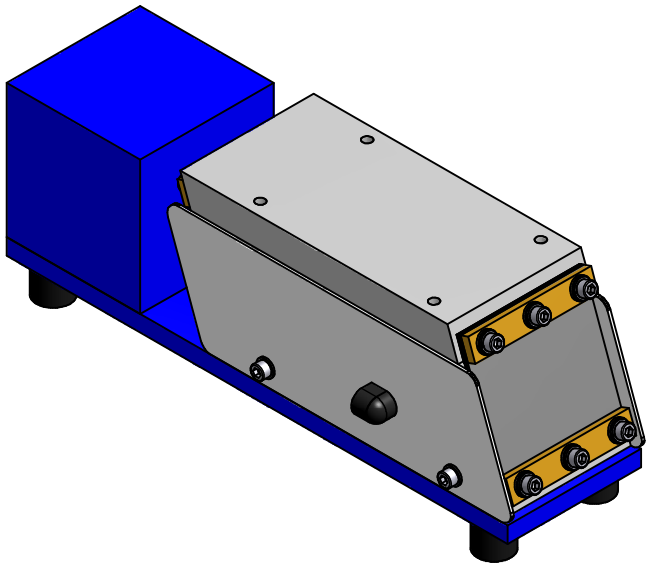

| | | | | | | |
|---|---|---|---|---|---|---|
| | | | | | Datum | Name |
| | | | | Gezeichnet | 06.03.2010 | Lück |
| | | | | Kontrolliert | | |
| | | | | Norm | | |
| Status | Änderungen | Datum | Name | | | |

KF 0,9

KF 0,9

1

A2